Втулка 300-4-1

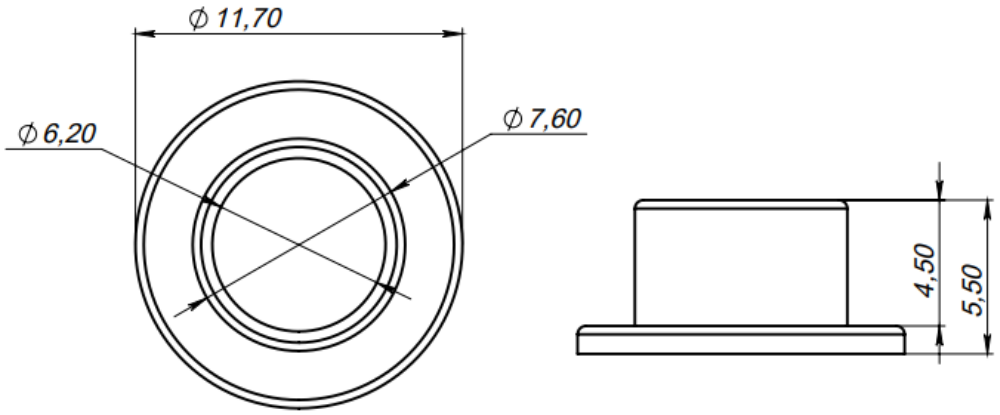

					Втулка петли 300-4, полиацеталь артикул 300-4-1 PF		
Изм	*Лист*	*№ докум.*	*Подпись*	*Дата*			
Разработал					**Втулка петли 300-4, полиацеталь, артикул 300-4-1 PF**	*Литер*	*лист*	*листов*
Проверил								
						300-4-1 PF		